Лебедки электрические и пневматические

производства фирмы Yale (Германия)

Yale Industrial Products GmbH

Немецкая фирма Yale широко известна в Европе как производитель профессионального грузоподъемного оборудования различного назначения. В её номенклатуре представлены тали и лебедки с ручным, электрическим и пневматическим приводом, захваты для перемещения различных грузов, силовое гидравлическое оборудование, системы перемещения тяжелых грузов, электронные весы и динамометры и другое грузоподъемное оборудование.

Универсальные и компактные канатные электрические лебедки мод. RPE и пневматические лебедки мод. RPA предназначены для подъема грузов и тяговых операций. Они закрепляются на плоской основе и, благодаря своей конструкции, обеспечивают ход каната практически во всех направлениях. Лебедки сконструированы в соответствии с европейскими стандартами DIN 15020, директивами по машиностроению ЕС и немецкими стандартами по безопасности BGV D8 (лебедки, подъемное и тяговое оборудование).

I. Лебедки электрические канатные мод. RPE

грузоподъемность 250 — 1.000 кг

Основные особенности электрических лебедок:

- Стандартное электропитание ~3ф./400В/50Гц.
- Группа режима по FEM — 1Вт. Продолжительность включения (ПВ) 40% при 120 циклах в час.
- Защита электродвигателя IP54, класс изоляции F.
- Прямое управление. Пульт управления IP65 на кабеле 2м.
- Мод. RPE 10-6 имеет противоперегрузочную муфту.
- Редуктор обеспечивает плавную и малошумную работу.
- Пожизненная консистентная смазка подшипников обеспечивает работу лебедки в любом положении.
- Встроенный в двигатель подпружиненный дисковый тормоз обеспечивает удержание груза даже при пропадании электропитания.
- Гладкий барабан. Специальное крепление каната к барабану обеспечивает намотку в несколько слоев без повреждения каната.

Комплектация под заказ:

- Электропитание ~1ф./220В/50Гц.
- Низковольтное контакторное управление 42В.
- Регулируемый ограничитель (выключатель) хода каната в двух направлениях*.
- Датчик провисания каната (для выключения лебедки при ослаблении каната, например, когда груз опустился на землю)*.
- Противоперегрузочная муфта для мод. RPE 2-13, RPE 5-6 и RPE 5-12.
- Различные модификации барабана: повышенной канатоемкости, с рифленой поверхностью, 2-х секционный (с перемычкой) для работы с двумя канатами.
- Специальные исполнения лебедок — коррозионностойкого исполнения, для театрального (концертного) применения.

Общепромышленное исполнение

Коррозионностойкое исполнение

При выборе длины каната учитывайте, что для безопасной работы на барабане всегда должно оставаться не менее 2,5-3 витков каната (ок. 1м).

* ограничитель хода и датчик провисания каната доступны только с низковольтным управлением.

МЕХАНИК-В
ГРУЗОПОДЪЕМНОЕ ОБОРУДОВАНИЕ

614033, г. Пермь, ул. Лодыгина, 5
(342) 242-95-09, 205-51-05
+7-919-49-555-99
http://mv-perm.ru 2429509@mail.ru

Грузоподъемное оборудование
тали, лебедки, домкраты, тележки, стропы, траверсы, грузозахваты, краны мостовые, крюки крановые

Технические характеристики электрических лебедок RPE

Модель	Тяговое усилие* daN	Скорость намотки* м/мин	Канат Ø мм	Мощн. двиг. кВт	ПВ (при 120 ц/ч) %	Барабан размер	Барабан max канатоем. м	Вес без каната кг
RPE 2-13	250	13	4	0,55	40	станд.	54	32
	250	13	4	0,55	40	L	80	-
	250	13	4	0,55	40	XL	200	-
RPE 5-6	500	6,5	6	0,55	40	станд.	38	33
	500	6,5	6	0,55	40	L	58	-
	500	6,5	6	0,55	40	XL	140	-
RPE 5-12	500	12	6	1,1	40	L	55	41
	500	12	6	1,1	40	XL	140	-
RPE 9-6	990	6	8	1,1	40	станд.	37	76
	990	6	8	1,1	40	L	56	-
	990	6	8	1,1	40	XL	100	-
RPE 10-6	1.000	6	8	1,1	40	станд.	37	77
	1.000	6	8	1,1	40	L	56	-
	1.000	6	8	1,1	40	XL	100	-

* на верхнем слое.

Диаграмма доступных направлений размотки каната

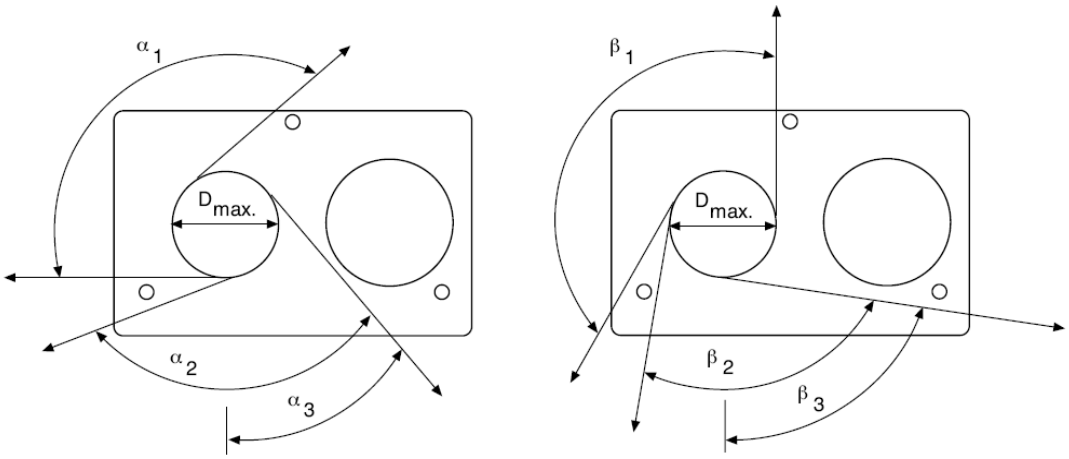

Узел крепления каната к барабану

Фрикционная противоперегрузочная муфта

Ограничитель хода каната (выключатель)

Модификации барабана:
- двухсекционный
- удлиненный
- рифленый

МЕХАНИК-В
ГРУЗОПОДЪЕМНОЕ ОБОРУДОВАНИЕ

614033, г. Пермь, ул. Лодыгина, 5
(342) 242-95-09, 205-51-05
+7-919-49-555-99
http://mv-perm.ru 2429509@mail.ru

Грузоподъемное оборудование
тали, лебедки, домкраты, тележки, стропы, траверсы, грузозахваты, краны мостовые, крюки крановые

II. Лебедки пневматические канатные мод. RPA
грузоподъемность 250 — 500 кг

Yale Industrial Products GmbH

Пневматические лебедки мод. RPA по назначению, конструкции и дизайну аналогичны электрическим лебедкам RPE, но в отличие от них имеют двигатель, работающий на сжатом воздухе. Отличительной особенностью пневмолебедок является продолжительность включения (ПВ), равная 100% при неограниченном количестве циклов включения в час, что позволяет использовать их в тяжелых и очень тяжелых режимах нагружения. При этом пневмолебедки в значительно большей степени, чем электрические, устойчивы к неблагоприятным условиям окружающей среды — повышенной влажности, осадкам, пыли и грязи.

Основные особенности пневматических лебедок:

- Стандартное давление в пневмосистеме 4-6 bar.
- Надежный пневмодвигатель с высоким крутящим моментом.
- Встроенный в двигатель подпружиненный дисковый тормоз обеспечивает удержание груза даже при аварии в пневмосистеме.
- Продолжительность включения (ПВ) равно 100% при неограниченном количестве циклов включения в час.
- Чувствительное управление благодарям клапанами прямого управления.
- Пожизненная консистентная смазка подшипников.
- Гладкий барабан. Специальное крепление каната к барабану обеспечивает намотку в несколько слоев без повреждения каната.

Комплектация под заказ:

- Различные модификации барабана: повышенной канатоемкости, с рифленой поверхностью, 2-х секционный (с перемычкой) для работы с двумя канатами.
- Пульт управления со шлангом 2,5м и пневморазъемом.
- Коррозионностойкое исполнение лебедки.

Для гарантирования надежной и длительной службы лебедки сжатый воздух должен быть очищен, и в него должна быть добавлена смазка.

Модель	Тяговое усилие*	Скорость*			Канат Ø	Мощн. двиг.	Max канатоемк.	Вес без каната
		подъем		опускан.				
		с нагр.	без нагр.	с нагр.				
	daN	м/мин	м/мин	м/мин	мм	кВт	м	кг
RPA 2-13	250	12,5	20	22	4	0,55	54	37
RPA 5-6	500	6,2	10	11	6	0,55	38	37

* на верхнем слое, при давлении 6 bar и расходе воздуха 0,75 м³/мин.

Диаграмма доступных направлений размотки каната

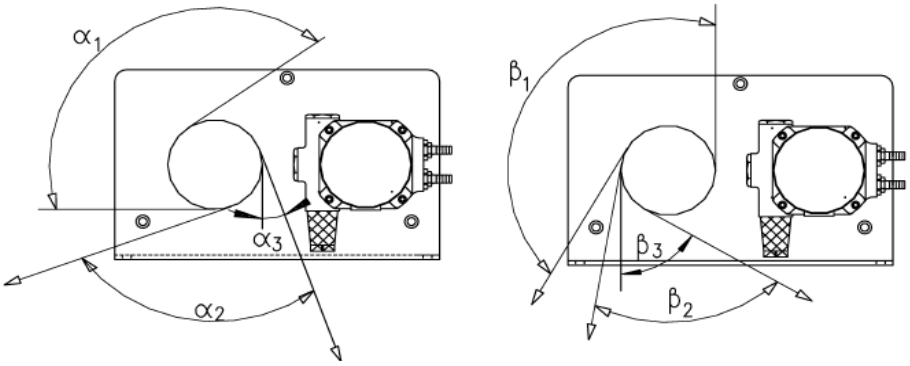

МЕХАНИК-В
ГРУЗОПОДЪЕМНОЕ ОБОРУДОВАНИЕ

614033, г. Пермь, ул. Лодыгина, 5
(342) 242-95-09, 205-51-05
+7-919-49-555-99
http://mv-perm.ru 2429509@mail.ru

Грузоподъемное оборудование
тали, лебедки, домкраты, тележки, стропы, траверсы, грузозахваты, краны мостовые, крюки крановые