Электронные крановые весы TIGRIP®

new!

Yale Industrial Products GmbH

Диапазон измерений от 1,0 до 12,0 т

Модель TKL с цифровым дисплеем
Модель TKR с цифровым дисплеем и пультом радиоуправления

Крановые электронные весы TKL и TKR являются компактными измерительными приборами для взвешивания грузов. Для считывания показаний они оснащены жидкокристаллическим дисплеем (LCD). Модель TKR дополнительно снабжена пультом дистанционного радиоуправления с дублирующим LCD дисплеем, что позволяет управлять процессом взвешивания и считывать показания как с весов, так и с пульта. Оснащены крюками и скобами 8 класса прочности. Весы способны учитывать вес тары и, соответственно, могут показывать вес НЕТТО и БРУТТО взвешиваемого груза. Кроме того, на дисплее весов предусмотрена индикация перегруза при 110% от номинальной нагрузки и информация о состоянии батареи.

Основные особенности:

- Высокая точность — 0,1% от предела измерения (номинала)
- Облегченная и прочная конструкция
- Легкость в использовании и удобство при считывании показаний
- Корпус весов может поворачиваться на 180° вокруг вертикальной оси
- Максимальные значения взвешиваемых грузов сохраняются в памяти
- Возможность использования аккумуляторных батарей*
- Емкость батареи обеспечивает до 200 часов непрерывной работы
- Автоматическая установка нулевого значения при включении весов
- Индикация максимального веса (БРУТТО/НЕТТО)
- Индикация единиц измерения — kg, t, kN, lbs
- Автоматический переход в дежурный режим (сохранение заряда батареи)
- Простота замены батареи
- Предупреждение о низком уровне заряда батареи
- Предупреждение о перегрузе весов выше номинала

Дополнительно для мод. TKR с радиоуправлением:

- Весами и процессом взвешивания можно управлять с пульта по радиоканалу
- Показания отображаются как на весах, так и на пульте
- Данные с пульта через USB-интерфейс могут передаваться на компьютер
- Результаты нескольких измерений могут быть суммированы и сохранены

Комплект поставки:

- крановые весы с подвесным звеном и крюком
- 4x1,5В АА батарейки (для мод. TKR — 7x1,5В АА)

Дополнительно для мод. TKR с радиоуправлением:

- пульт ДУ
- кейс для переноски
- PC кабель
- программное обеспечение пользователя

**** внешнее зарядное устройство в комплект поставки не входит***

Технические характеристики крановых весов TKL / TKR

Модель		TKL 1,0 TKR 1,0	TKL 2,0 TKR 2,0	TKL 3,2 TKR 3,2	TKL 5,0 TKR 5,0	TKL 8,0 TKR 8,0	TKL 12,0 TKR 12,0
Диапазон измерения	т	0-1,0	0-2,0	0-3,2	0-5,0	0-8,0	0-12,0
Номинальная нагрузка	т	1,0	2,0	3,2	5,0	8,0	12,0
Предельная нагрузка	т	1,1	2,2	3,5	5,5	8,8	13,2
Разрушающая нагрузка	т	≥ 4,0	≥ 8,0	≥ 13,0	≥ 20,0	≥ 32,0	≥ 48,0
Вес с крюком и скобой	кг	3,0	3,5	6,0	7,5	10,5	20,0
Погрешность измерений		0,1%					
Цена деления	кг	0,5	1,0	1,0	1,0	2,0	5,0
Время работы *(с 4 x 1,5 В АА бат.)*	ч	200					
Температурный диапазон (работы)		-10°C ÷ +50°C					
Температурный диапазон (хранения)		-20°C ÷ +70°C					
Защита		IP54					
Дисплей (LCD 20,5 мм высота)		4 + ½ разряда					
Диапазон учета веса тары		100% номинальной грузоподъемности					
Предупреждение о перегрузке		при 110% от номинальной грузоподъемности					

МЕХАНИК-В
ГРУЗОПОДЪЕМНОЕ ОБОРУДОВАНИЕ

614033, г. Пермь, ул. Лодыгина, 5
(342) 242-95-09, 205-51-05
+7-919-49-555-99
http://mv-perm.ru 2429509@mail.ru

Грузоподъемное оборудование
тали, лебедки, домкраты, тележки, стропы, траверсы, грузозахваты, краны мостовые, крюки крановые

Габаритные характеристики крановых весов TKL / TKR

Модель		TKL 1,0 TKR 1,0	TKL 2,0 TKR 2,0	TKL 3,2 TKR 3,2	TKL 5,0 TKR 5,0	TKL 8,0 TKR 8,0	TKL 12,0 TKR 12,0
A	мм	389	417	488	571	657	804
B	мм	356	379	441	514	588	709
C	мм	60	60	75	90	100	140
D	мм	110	110	125	160	180	260
E	мм	13	16	18	22	26	35
F	мм	20	25	32	40	49	45
G	мм	70	81	103	126	152	190
H	мм	128	136	140	148	158	176
J	мм	77,4	77,4	84,4	84,4	97,4	97,4

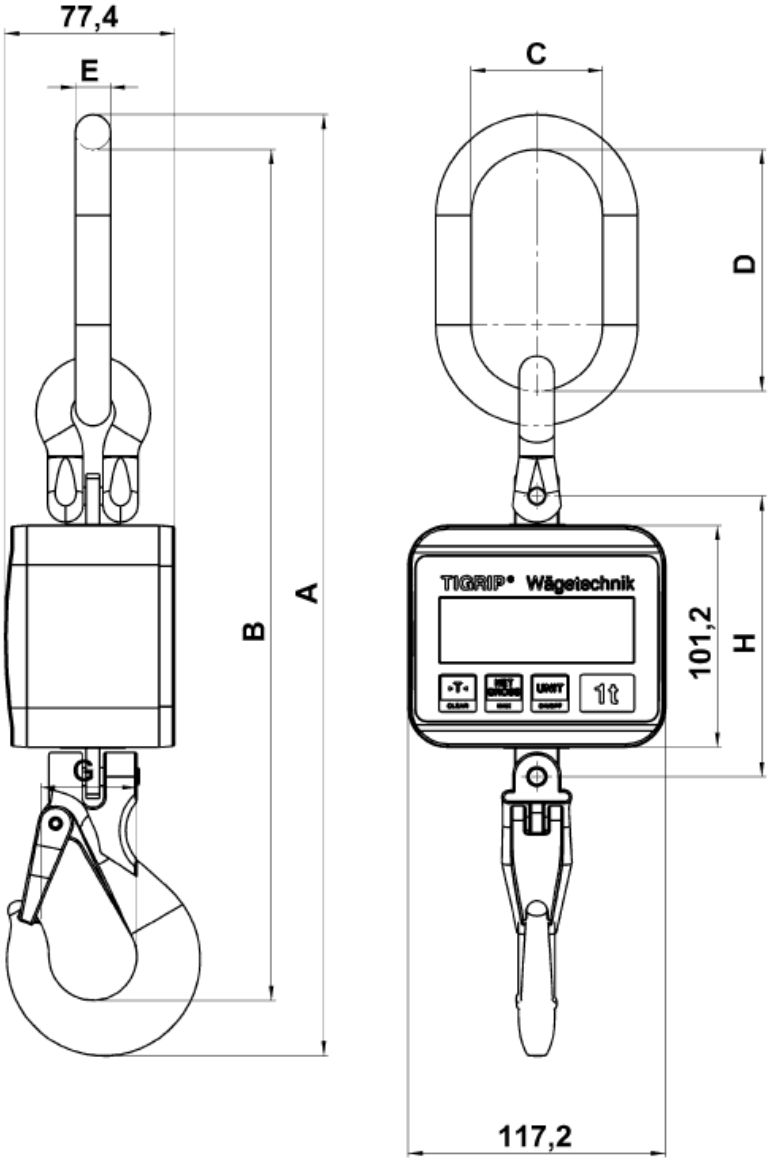

Мод. TKL / TKR от 1,0 т до 12,0 т

МЕХАНИК-В
ГРУЗОПОДЪЕМНОЕ ОБОРУДОВАНИЕ
614033, г. Пермь, ул. Лодыгина, 5
(342) 242-95-09, 205-51-05
+7-919-49-555-99
http://mv-perm.ru 2429509@mail.ru
Грузоподъемное оборудование
тали, лебедки, домкраты, тележки, стропы, траверсы, грузозахваты, краны мостовые, крюки крановые

Электронные динамометры TIGRIP®

new!

Yale Industrial Products GmbH

Диапазон измерений от 1,0 до 100,0 т

Модель TZL с цифровым дисплеем
Модель TZR с цифровым дисплеем и пультом радиоуправления

Динамометры TZL и TZR являются электронными измерительными приборами, которые могут использоваться и как обычные крановые весы, и как измерители силы (растягивающего усилия). Для считывания показаний они оснащены жидкокристаллическим дисплеем (LCD). Модель TZR дополнительно снабжена пультом дистанционного радиоуправления с дублирующим LCD дисплеем, что позволяет управлять процессом измерения и считывать показания как с динамометра, так и с пульта. Динамометры способны учитывать вес тары и показывать вес НЕТТО и БРУТТО взвешиваемого груза. На дисплее предусмотрена индикация перегруза при 110% от номинальной нагрузки и информация о состоянии батареи.

Основные особенности:

- Высокая точность — 0,2% от предела измерения (номинала)
- Облегченная и прочная конструкция
- Легкость в использовании и удобство при считывании показаний
- Максимальные значения измерений сохраняются в памяти
- Возможность использования аккумуляторных батарей*
- Емкость батареи обеспечивает до 200 часов непрерывной работы
- Автоматическая установка нулевого значения при включении
- Индикация максимального веса (БРУТТО/НЕТТО)
- Индикация единиц измерения — kg, t, kN, lbs
- Автоматический переход в дежурный режим (сохранение заряда батареи)
- Простота замены батареи
- Предупреждение о низком уровне заряда батареи
- Предупреждение о перегрузе весов выше номинала

Дополнительно для мод. TZR с радиоуправлением:

- Процессом измерения можно управлять с пульта по радиоканалу
- Показания отображаются как на динамометре, так и на пульте
- Данные с пульта через USB-интерфейс могут передаваться на компьютер
- Результаты нескольких измерений могут быть суммированы и сохранены

Скобы и крюки поставляются под заказ

Комплект поставки:

- динамометр
- 4x1,5В АА батарейки (для мод. TZR — 7x1,5В АА)
- без скоб и крюков

Дополнительно для мод. TZR с радиоуправлением:

- пульт ДУ
- РС кабель
- программное обеспечение пользователя

**** внешнее зарядное устройство в комплект поставки не входит***

Технические характеристики динамометров TZL / TZR

Модель		TZL 1,0 TZR 1,0	TZL 2,5 TZR 2,5	TZL 5,0 TZR 5,0	TZL 10,0 TZR 10,0	TZL 20,0 TZR 20,0	- TZR 35,0	- TZR 50,0	- TZR 100,0
Диапазон измерения	т	0-1,0	0-2,5	0-5,0	0-10,0	0-20,0	0-35,0	0-50,0	0-100,0
Номинальная нагрузка	т	1,0	2,5	5,0	10,0	20,0	35,0	50,0	100,0
Предельная нагрузка	т	1,1	2,75	5,5	11	22	38,5	55	110
Разрушающая нагрузка	т	≥ 4,0	≥ 10,0	≥ 20,0	≥ 40,0	≥ 80,0	≥ 140,0	≥ 200,0	≥ 400,0
Вес без скоб и крюков	кг	1,1	1,7	2,1	3,9	6,8	9,4	14,4	39,3
Погрешность измерений		0,2%							
Цена деления	кг	1,0	1,0	1,0	10,0	10,0	10,0	10,0	50,0
Время работы *(с 4 x 1,5 В АА бат.)*	ч	200							
Температурный диапазон (работы)		-10°C ÷ +50°C							
Температурный диапазон (хранения)		-20°C ÷ +70°C							
Защита		IP54							
Дисплей (LCD 20,5 мм высота)		4 + ½ разряда							
Диапазон учета веса тары		100% номинальной грузоподъемности							
Предупреждение о перегрузке		при 110% от номинальной грузоподъемности							

МЕХАНИК-В
ГРУЗОПОДЪЕМНОЕ ОБОРУДОВАНИЕ

614033, г. Пермь, ул. Лодыгина, 5
(342) 242-95-09, 205-51-05
+7-919-49-555-99
http://mv-perm.ru 2429509@mail.ru

Грузоподъемное оборудование
тали, лебедки, домкраты, тележки, стропы, траверсы, грузозахваты, краны мостовые, крюки крановые

Габаритные характеристики динамометров TZL / TZR

Модель		TZL 1,0 TZR 1,0	TZL 2,5 TZR 2,5	TZL 5,0 TZR 5,0	TZL 10,0 TZR 10,0	TZL 20,0 TZR 20,0	- TZR 35,0	- TZR 50,0	- TZR 100,0
A	мм	190	233	250	325	378	405	450	640
B	мм	118	118	118	118	141	156	180	260
C	мм	14	22	27	48	55	66	76	100
D	мм	151	173	180	213	233	245	264	380
E	мм	12,5	19	21,5	22	32	47	55	80
F	мм	37	-	-	-	-	-	-	-
G	мм	21	25	30,5	47	57	67	77	99
H	мм	38,4	42,2	45,1	64,4	74,2	84,2	94,2	113
J	мм	348	604	610	690	780	1000	1170	-
K	мм	30	34	50	105	92	130	140	300
L	мм	26	38	44	95	95	114	132	238
M	мм	10	16	19	35	35	44	51	89
N	мм	25	25	32	50	70	110	115	-
O	мм	23	23	37	63	80	123	132	-
P	мм	17	17	28	44	57	90	97	-
Q	мм	235	309	315	535	562	665	730	1240
R	мм	16	-	-	-	-	-	-	-

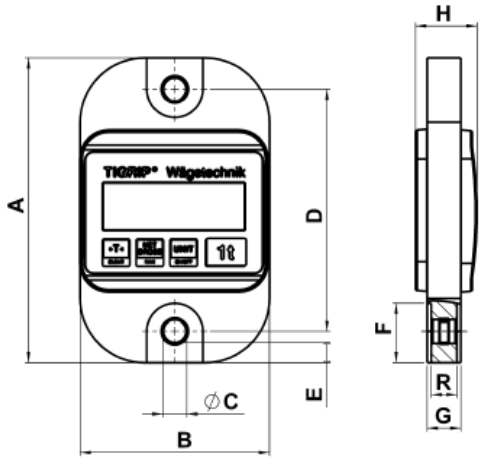

Мод. TZL / TZR 1,0 т

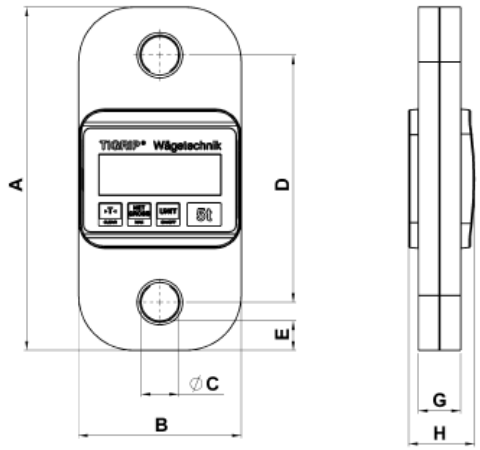

Мод. TZL / TZR от 2,5 т до 100,0 т

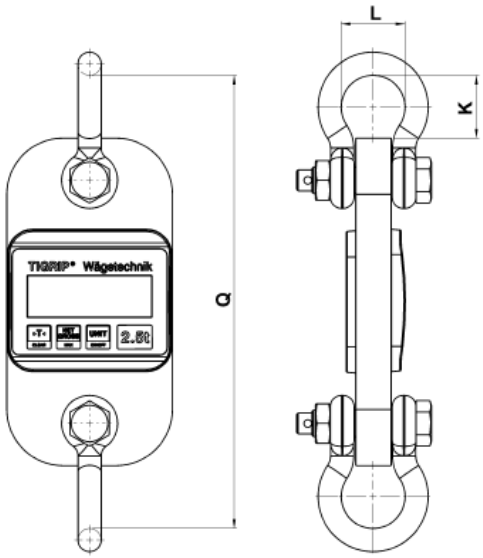

Мод. TZL / TZR со скобами

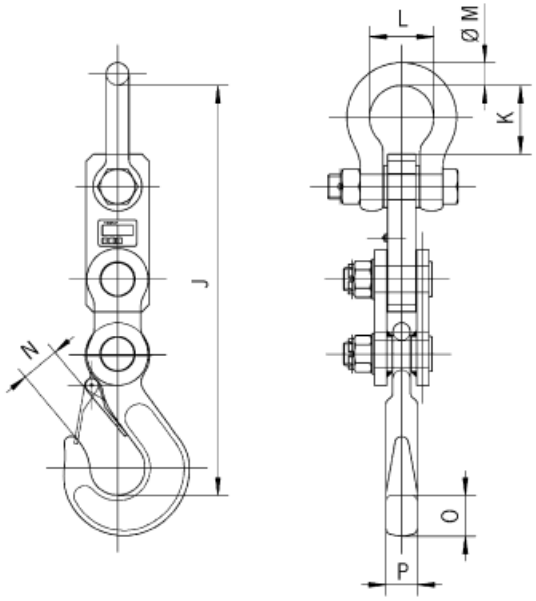

Мод. TZL / TZR со скобой и крюком

МЕХАНИК-В
ГРУЗОПОДЪЕМНОЕ ОБОРУДОВАНИЕ

614033, г. Пермь, ул. Лодыгина, 5
(342) 242-95-09, 205-51-05
+7-919-49-555-99
http://mv-perm.ru 2429509@mail.ru

Грузоподъемное оборудование
тали, лебедки, домкраты, тележки, стропы, траверсы, грузозахваты, краны мостовые, крюки крановые