Тали пневматические цепные
производства фирмы Yale (Германия)

COLUMBUS McKINNON

Yale Industrial Products GmbH

Немецкая фирма Yale, входящая в международную корпорацию «Columbus Mc-Kinnon Corporation», широко известна в мире как производитель профессионального грузоподъемного оборудования различного назначения. В её номенклатуре представлены тали и лебедки с ручным, электрическим и пневматическим приводом, захваты для перемещения грузов, силовая гидравлика и многое другое грузоподъемное оборудование.

Пневматические тали фирмы Yale разработаны для профессионального применения и отличаются высокой эффективностью, надежностью и длительным сроком службы. Они имеют 100% продолжительность включения и обладают неограниченной частотой включений, что дает возможность интенсивно эксплуатировать их в тяжелых режимах. Существенным преимуществом пневматических талей перед электрическими является также возможность их использования в помещениях со взрывоопасными смесями, на предприятиях с агрессивными средами.

I. Тали пневматически цепные стационарные мод. CPA
грузоподъемность 125 — 980 кг

Особенности пневмоталей:

- Рабочее давление в пневмомагистрали 5-7 bar*.
- Коэффициент безопасности 5:1.
- ВЗИ модификации, маркировка по ATEX Eex II 3 GD c IIB T4.
- Легкий и прочный корпус из алюминиевого сплава.
- Низкая собственная высота.
- Контенер для цепи.
- Продолжительность включений ПВ 100%, неограниченное количество циклов включения в час.
- Концевые выключатели верхнего и нижнего положения крюка.
- Группа режима по FEM 9.511: для талей CPA 1-13, 2-10 и 5-5 — 1Am, для талей CPA 2-31, 5-17 и 10-9 — 2m.
- Уникальный планетарный редуктор обеспечивает длительную и надежную эксплуатацию тали.
- Дисковый безасбестовый подпружиненный тормоз с пневматическим растормаживанием.
- Чувствительный пульт прямого управления с кнопкой аварийной остановки обеспечивает полный контроль за положением груза.
- Максимальная длина шлангов управления для талей CPA 1-13, 2-10 и 5-5 — до 12 м, а для талей CPA 2-31, 5-17 и 10-9 — до 20 м.
- Уровень звукового давления у талей CPA 1-13, 2-10 и 5-5 не выше 75 dBA, у талей CPA 2-31, 5-17 и 10-9 — не выше 89 dBA.
- Оцинкованная грузовая цепь, стандартная высота подъема 3 м (другие высоты оговариваются при заказе).
- Подвесной и грузовой крюки поворотные кованые из высокопрочной закаленной стали, при перегрузке разгибаются, а не ломаются.
- Высокая пыле-, влаго- и брызгозащита.
- Температурный режим эксплуатации от -10°C до +40°C, под заказ возможно исполнение для более низких температур.

** сжатый воздух должен быть очищен от влаги и примесей, и иметь добавки смазочного масла. Температура сжатого воздуха не должна превышать 55°C на впуске двигателя.*

Стационарные тали

Передвижная таль с цепным управлением

Ручная тележка VTP-S

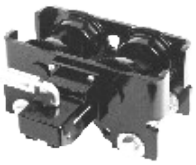

Пневмотележка VTA-S

Под заказ дополнительная комплектация:

- Крантележки для перемещения талей по двутавровым балкам: ручные (холостые или с цепным приводом), а для талей CPA 2-31, 5-17 и 10-9, кроме того, с пневмоприводом.
- Модели CPA 2-31, 5-17 и 10-9 могут быть поставлены в исполнении с повышенной искрозащитой с грузовыми цепями из нержавеющей стали, омедненными крюками, бронзовыми колесами крантележек с маркировкой по ATEX II 2 GD c IIB T4 X.
- Тали CPA 2-31, 5-17 и 10-9 доступны в варианте с цепным управлением подъемом и опусканием.
- Подвесные крюки талей CPA 1-13, 2-10 и 5-5 могут быть фиксированными с шагом 90°.

МЕХАНИК-В
ГРУЗОПОДЪЕМНОЕ ОБОРУДОВАНИЕ

614033, г. Пермь, ул. Лодыгина, 5
(342) 242-95-09, 205-51-05
+7-919-49-555-99
http://mv-perm.ru 2429509@mail.ru

Грузоподъемное оборудование
тали, лебедки, домкраты, тележки, стропы, траверсы, грузозахваты, краны мостовые, крюки крановые

Технические характеристики пневмоталей CPA грузоподъемность 125 — 980 кг

Модель	Г/п	Цепи (кл. Т8)			Скорость*, м/мин			Расх. возд. под./опуск.	Собств. высота	Вес при выс. 3м
		Ветвей	Калибр	Вес	подъем		опускание			
	кг			кг/м	ном. груз	без груза	ном. груз	м³/мин	мм	кг
CPA 1-13	125	1	4x12	0,35	13,1	17,1	11,3	0,9/0,5	292,1	15,4
CPA 2-10	250	1	4x12	0,35	9,8	17,1	13,7	0,9/0,5	292,1	15,4
CPA 5-5	500	2	4x12	0,35	4,6	7,9	6,7	0,9/0,5	323,9	17,2
CPA 2-31	250	1	6,4x19,5	1,0	30,8	52,1	35,7	1,98/…	457	21,8
CPA 5-17	500	1	6,4x19,5	1,0	16,8	32,3	29,6	1,27/…	457	21,8
CPA 10-9	980	2	6,4x19,5	1,0	8,5	16,2	14,9	1,27/…	457	27,7

** Скорости указаны при номинальном давлении воздуха в пневмосистеме 6,3 bar (рабоч. диап. 5-7 bar) и длине управляющих шлангов 2м. Скорости будут ниже при бóльшей длине шлангов. Max. длина шлангов для талей CPA 1-13, CPA 2-10 и CPA 5-5 до 12м, для талей CPA 2-31, CPA 5-17 и CPA 10-9 до 20м.*

Габаритные характеристики пневмоталей CPA грузоподъемность 125 — 980 кг

Модель		CPA 1-13	CPA 2-10	CPA 2-31	CPA 5-5	CPA 5-17	CPA 10-9
A	мм	292	292	457	324	457	457
A1	мм	410	410	483	410	483	508
B	мм	21	21	25	14	25	27
C	мм	20	20	24	24	24	28
D	мм	16	16	26	14	26	28
F1	мм	90	90	130	90	130	130
F2	мм	120	120	180	120	180	180
K	мм	103	103	146	103	146	165
L	мм	57	57	102	57	102	83
M	мм	120	120	114	120	114	135
N	мм	50	50	54	50	54	25
Q1	мм	42	142	162	142	162	162
Q2	мм	183	183	181	183	181	181

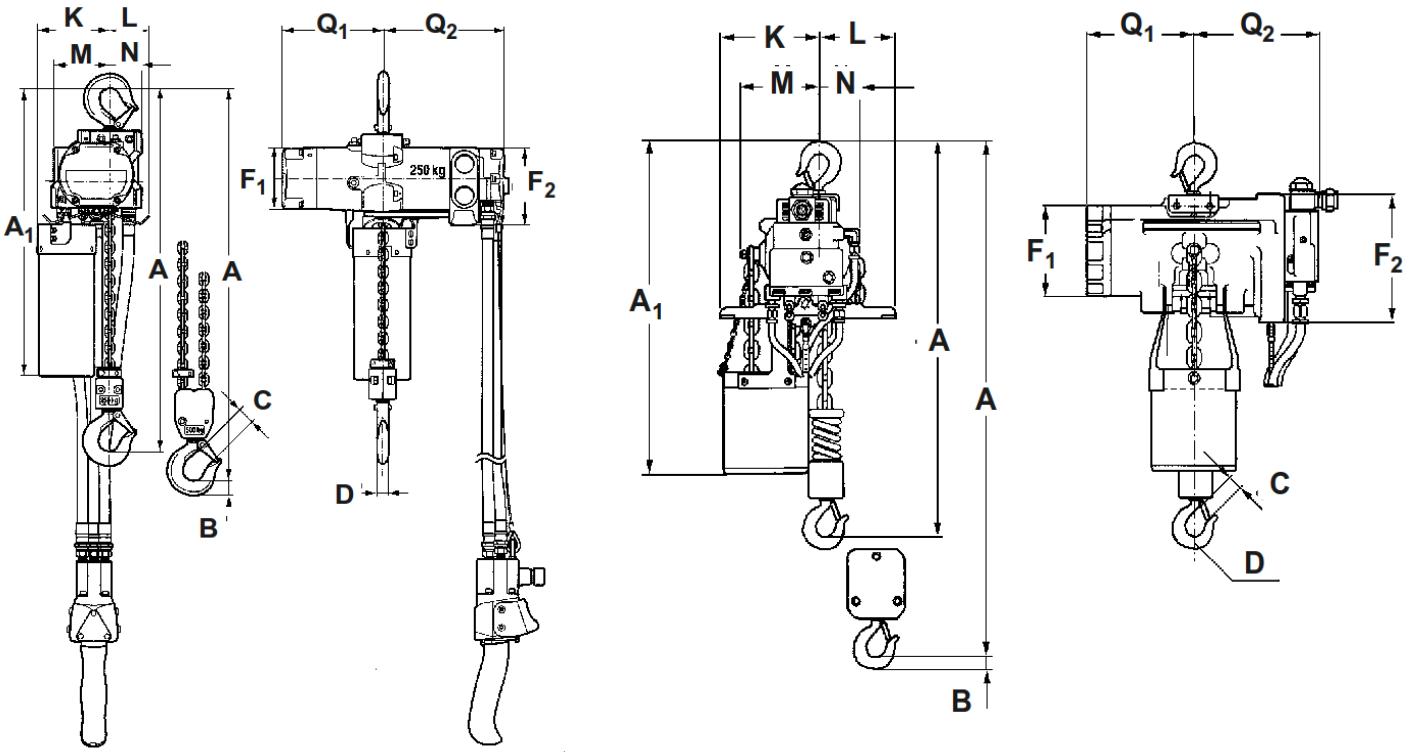

МЕХАНИК-В
ГРУЗОПОДЪЕМНОЕ ОБОРУДОВАНИЕ

614033, г. Пермь, ул. Лодыгина, 5
(342) 242-95-09, 205-51-05
+7-919-49-555-99
http://mv-perm.ru 2429509@mail.ru

Грузоподъемное оборудование
тали, лебедки, домкраты, тележки, стропы, траверсы, грузозахваты, краны мостовые, крюки крановые

COLUMBUS McKINNON

Yale Industrial Products GmbH

II. Тали пневматически цепные мод. CPA TI
грузоподъемность 250 — 2.000 кг

Пневматические тали мод. CPA TI по конструкции и основным характеристикам аналогичны талям мод CPA. Поставляются стационарными, либо передвижными с ручными или пневматическими тележками. Модели г/п 1,0т и 2,0т имеют противоперегрузочную муфту. В стандартном варианте тали мод. CPA TI имеют маркировку по взрывозащищенности Eex II 2 GD IIA T4(X) / II 3 GD IIB T4(X), а в варианте с повышенной искрозащитой — Eex II 2 GD IIC T4(X). Температурный режим эксплуатации - 20°C + 70°C.

Пневматические тали широко применяются на предприятиях автомобиле-, авиа- и судостроения, в литейных производствах, при производстве лакокрасочных материалов, на предприятиях нефтехимического комплекса, в тепло- и электроэнергетике, в текстильной, пищевой и деревообрабатывающей промышленности и т.д.

Основные характеристики пневмоталей CPA TI грузоподъемность 250 — 2.000 кг

Характеристика		CPA 2-20 TI	CPA 5-11 TI	CPA 10-5 TI	CPA 20-3 TI
Грузоподъемность	кг	250	500	1 000	2 000
Ветвей цепи		1	1	1	2
Калибр цепи		7x21	7x21	7x21	7x21
Давление воздуха	bar	6	6	6	6
Мощность двигателя	кВт	1	1	1	1
Скорость подъема при полной нагрузке	м/мин	20	11	5,5	2,7
Скорость подъема без груза	м/мин	42	19	11	5,5
Скорость опускания при полной нагрузке	м/мин	38	17	11	5,5
Расход воздуха при подъеме полной нагрузке	м³/мин	1,2	1,2	1,2	1,2
Расход воздуха при опускании полной нагрузке	м³/мин	1,5	1,5	1,5	1,5
Min собственная высота	мм	450	450	450	498
Вес при высоте 3м	кг	27	27	28	34

Основные характеристики пневмоталей CPA TI с пневмотележками VTA LM

Характеристика		CPA 2-20 TI VTA LM	CPA 5-11 TI VTA LM	CPA 10-5 TI VTA LM	CPA 20-3 TI VTA LM
Грузоподъемность	кг	250	500	1 000	2 000
Диапазон ширины балки	мм	50-280			
Давление воздуха	bar	6	6	6	6
Мощность двигателя передвиж.	кВт	0,2	0,2	0,2	0,2
Скорость передвижения при полной нагрузке	м/мин	9 и 14			
Расход воздуха при передвижении при полной нагрузке	м³/мин	0,6	0,6	0,6	0,6
Min собственная высота	мм	563	563	563	611
Вес при высоте 3м с тележкой VTA LM	кг	53	53	54	60
Min рад. закругления балки	м	0,5			

МЕХАНИК-В
ГРУЗОПОДЪЕМНОЕ ОБОРУДОВАНИЕ

614033, г. Пермь, ул. Лодыгина, 5
(342) 242-95-09, 205-51-05
+7-919-49-555-99
http://mv-perm.ru 2429509@mail.ru

Грузоподъемное оборудование
тали, лебедки, домкраты, тележки, стропы, траверсы, грузозахваты, краны мостовые, крюки крановые

COLUMBUS McKINNON

Yale Industrial Products GmbH

III. Тали пневматически цепные мод. CPA

грузоподъемность 2.000 — 10.000 кг

Пневмотали этого модельного ряда разработаны для профессионального применения. Пневматический привод обеспечивает им 100% продолжительность включения при неограниченном количестве пусков в час, что позволяет эксплуатировать тали в тяжелых режимах. Данные пневмотали устойчивы к воздействию неблагоприятных факторов окружающей среды — пыли, повышенной влажности и т.п.

Основные особенности пневмоталей CPA г/п 2.000 — 10.000 кг

- Рабочее давление в пневмосети 4-6 bar*.
- Пневмодвигатель со встроенным подпружиненным тормозом обеспечивает безопасность даже при аварии пневмосети.
- Редуктор в маслонаполненной ванне.
- Чувствительный пульт управления с кнопкой аварийной остановки.
- Низкий уровень шума благодаря применению глушителя.
- Грузовая звездочка имеет 5 карманов, что обеспечивает плавный и точный ход цепи.
- Кованые крюки из высокопрочной закаленной стали при перегрузке разгибаются, а не ломаются.
- Высокопрочные оцинкованные грузовые цепи.
- Высокая пыле-, влаго- и брызгозащита. Температурный режим эксплуатации - 20°C + 50°C.

Под заказ:

- Взрывозащищенное исполнение по ATEX Eex II 2 GD IIB T4.
- Пневматические или ручные тележки передвижения.
- Троссовое управление.
- Грузовые цепи из нержавеющей стали.

ВЗИ вариант тали

Основные характеристики пневмоталей CPA г/п 2.000 — 10.000 кг

Характеристика		CPA 20-8	CPA 30-6	CPA 40-4	CPA 50-3	CPA 60-3	CPA 75-2	CPA 100-2
Грузоподъемность	кг	2 000	3 000	4 000	5 000	6 000	7 500	10 000
Ветвей цепи		1	1	2	2	2	3	-
Калибр цепи		11x31	11x31	11x31	11x31	11x31	11x31	11x31
Мощность двигателя	кВт	2,6	3,2	2,6	3,0	3,2	3,2	-
Скорость подъема при полной нагрузке*	м/мин	7,4	6,0	3,7	3,4	3,0	2,0	-
Скорость подъема без груза	м/мин	9,9	9,9	5,0	50-3	5,0	3,3	-
Скорость опускания при полной нагрузке*	м/мин	11,0	13,0	5,5	6,0	6,5	4,3	-
Вес стационарной тали**	кг	121	121	140	140	140	-	-
Вес с холостой тележкой**	кг	184	184	202	202	202	-	-
Вес с цепной тележкой**	кг	188	188	206	206	206	-	-
Вес с пневмотележкой**	кг	199	199	218	218	218	-	-

** Скорости указаны при давлении в пневмосистеме 6 bar и расходе воздуха 4,7 м³/мин при номинальной нагрузке.*
*** Вес приведен для стандартной высоты 3 м. Другие высоты под заказ.*

Основные характеристики пневмоталей CPA г/п 2.000 — 10.000 кг

Грузоподъемность кг	Диапазон ширины	Ширина полки балки мм	Толщина полки балки max мм	Радиус закругл. min м	Скор. передвижения м/мин	Мощность двигателя кВт
2000 — 6000	A	98 — 180	27	2,0	18	0,55
2000 — 6000	B	180 — 300	27	1,8	18	0,55
7500 — 10000	B	125 — 300	40	1,8	-	-

МЕХАНИК-В
ГРУЗОПОДЪЕМНОЕ ОБОРУДОВАНИЕ

614033, г. Пермь, ул. Лодыгина, 5
(342) 242-95-09, 205-51-05
+7-919-49-555-99
http://mv-perm.ru 2429509@mail.ru

Грузоподъемное оборудование
тали, лебедки, домкраты, тележки, стропы, траверсы, грузозахваты, краны мостовые, крюки крановые