614033, г. Пермь, ул. Лодыгина, 5
(342) 242-95-09, 205-51-05
+7-919-49-555-99
http://mv-perm.ru 2429509@mail.ru

Compact *new!*

Немецкое – значит надежное

Каждое изделие фирмы **Yale®** отличается высоким качеством. Не стала исключением и новая шестеренная цепная таль **серии *Compact***. Она отличается незначительными габаритами и низкой строительной высотой. Во всех вращающихся частях тали применены роликовые и шариковые подшипники, обеспечивающие плавность работы, надежность и высокую эффективность тали. Таль ***Compact*** отличается простотой технического обслуживания и эксплуатации, и при низкой цене становятся недорогим и экономически выгодным решением задачи подъема грузов.

Отличительные черты тали ***Compact***:

- закрытый корпус из листовой стали позволяет эксплуатировать таль на открытом воздухе,
- грузоупорный тормоз из коррозионностойких материалов (без применения асбестовых материалов),
- оцинкованные грузовая и приводная цепи,
- кованые подвесной и грузовой крюки выполнены из легированной стали и при перегрузках не ломаются, а постепенно разгибаются.
- направляющие ролики для грузовой цепи и цепная звездочка высокоточного изготовления обеспечивают оптимальный ход грузовой цепи.
- конструкция тали предотвращает блокирование или соскальзывание ручной цепи.

Тип	Г/п, кг	Кол-во ветвей	Станд. высота подъема, м*	Max усилие на ручной цепи, daN	Вес с 3 м высотой подъема, кг	Строит. высота, мм
C 500	500	1	3,0	26	8,7	289
C 1000	1 000	1	3,0	36	10,6	334
C 2000	2 000	2	3,0	37	15,0	413
C 3000	3 000	2	3,0	41	23,4	534
C 5000	5 000	2	3,0	44	37,5	610

* возможны другие высоты подъема – оговаривается при заказе.

Габаритные размеры талей ***Compact:***
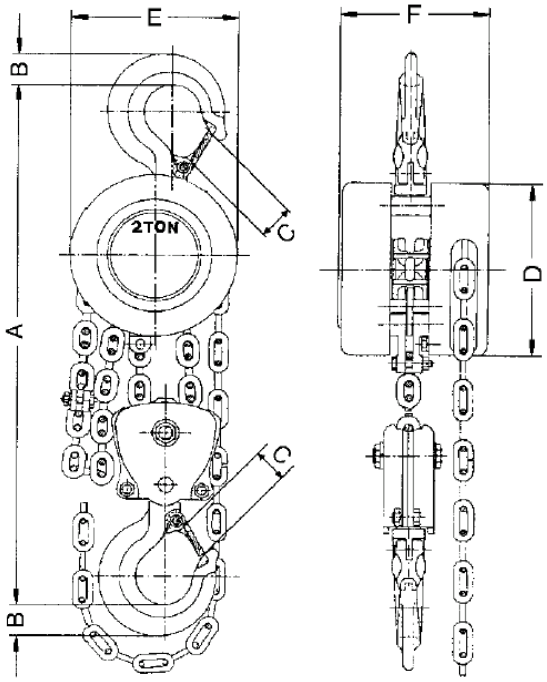
Тип	Размеры, мм					
	A	B	C	D	E	F
C 500	289	16	22	120	120	106
C 1000	334	21	27	142	142	122
C 2000	413	27	30	142	142	122
C 3000	524	35	37	178	178	139
C 5000	610	45	46	210	210	162